APROVADO GTD APROVADO

Instrução Técnica - Nº 0073

Instalar Estrutura Secundária SI-1

ENERGISA/C-GTCD-IT/Nº073/2018

energisa

SUMÁRIO

1- OBJETIVO 7

2- APLICAÇÃO 7

3- PREMISSAS 7

4- DOCUMENTAÇÃO NORMATIVA DE REFERÊNCIA 7

5- SEQUÊNCIA DE TAREFAS – RESULTADO ESPERADO 8

5.1- Identificar os Ícones de Risco: 1, 2, 3, 4, 5, 6, 9, 10 e 11 11

6- SISTEMAS E EQUIPAMENTOS 11

7- INDICADORES 12

8- SISTEMA DE GESTÃO DA QUALIDADE 12

9- VIGÊNCIA 12

10- APROVAÇÃO 12

LEGENDA

IDENTIFICADOR	DESCRIÇÃO
APR	Analise Preliminar de Riscos
COI	Centro de Operação Integrado
SED	Subestação de Distribuição
N/A	Não se Aplica
EPI	Equipamento de Proteção Individual
EPC	Equipamento de Proteção Coletiva
N/A	Não se Aplica
LDBT	Linha de Distribuição em Baixa Tensão
LDMT	Linha de Distribuição em Média Tensão
UN	Unidade de Negócio

VERSÃO DO DOCUMENTO

Este documento foi preparado por:

NOME DO COLABORADOR	CONTATO (EMAIL)
Ricardo Machado de Moraes	ricardo.moraes@energisa.com.br
Augustin Gonzalo Abreu Lopez	augustin@energisa.com.br

Recursos envolvidos nas Reuniões:

NOME DO COLABORADOR	EMPRESA	CONTATO (EMAIL)
Marcelo Foreze	SUMMA	mimforeze@uol.com.br
Amilton Jose de Souza Correa	EMG/ENF	amilton.correa@energisa.com.br
France Jones Cunha Cruz	EMG/ENF	france.jones@energisa.com.br
Marcelo Campos de Carvalho	EMG/ENF	marcelocampos@energisa.com.br
Pedro Fracetti	EMG/ENF	fracetti@energisa.com.br
Rildo Goncalves Barroso	EMG/ENF	rildo@energisa.com.br
Rogerio Soares da Silva	EMG/ENF	rogerio.soares@energisa.com.br
Andre Luiz Trindade de Souza	EMS	andre.souza@energisa.com.br
Thiago Henrique Carvalho Santana	EMT	thiago.santana@energisa.com.br
Vanildo Costa Cavalcante	EPB/EBO	manutencao@energisa.com.br
Augusto Duarte Moreira	ESE	augusto.moreira@energisa.com.br
Cassiano Michel Laurentino da Silva	ESE	cassiano.silva@energisa.com.br
Gideone de Jesus	ESE	gideone.jesus@energisa.com.br
Odilon Rabelo de Souza Neto	ESE	odilon.rabelo@energisa.com.br
Sidneia Lira Cavalcante	ESE	sidneia@energisa.com.br
Ademir Cavalcante e Silva	ESS	ademir.silva@energisa.com.br
Juscelio Moreira Vieira	ESS	juscelio.vieira@energisa.com.br
Antonio Soares Junior	ETO	antonio.soares@energisa.com.br
Haroldo Carvalho de Aguiar	ETO	haroldo.aguiar@energisa.com.br
Jose Neto Rodrigues Paes	ETO	jose.paes@energisa.com.br
Rogerio Teodoro de Oliveira	ETO	rogerio.teodoro@energisa.com.br
Thalyson Medeiros da Silva	ETO	thalyson.silva@energisa.com.br
Wallyson Barreira de Sa	ETO	wallyson.sa@energisa.com.br
Marcos da Cruz Barbosa	EMT	marcos.cruz@energisa.com.br
Sidney Tavares da Silva	EMT	sidney.silva@energisa.com.br
Fernanda Pedrosa Vieira	EPB/EBO	fernanda.vieira@energisa.com.br
Alan José Gomes dos Santos	ETO	alan.santos@energisa.com.br
Edson Araujo Muniz	ETO	edson.muniz@energisa.com.br
Laelson Virgilio da Silva	EPB/EBO	laelson@energisa.com.br
Lucas Bonfim de Souza	ESE	lucas.bonfim@energisa.com.br
Allana Lopes	ESS	allana.lopes@energisa.com.br
Bruno Ribeiro Carneiro Silva	ETO	bruno.carneiro@energisa.com.br
Lazaro Pinto da Costa	ETO	lazaro.costa@energisa.com.br
Wanderly Jesus de Oliveira	ETO	wanderly.oliveira@energisa.com.br
Eneas Rodrigues de Siqueira	EMT	eneas.siqueira@energisa.com.br

Versões:

VERSÃO	DATA	REVISADO POR
0000	08/11/2018	Ricardo Campos Rios
0001	21/07/2021	Hitalo Sarmento/Augustin Lopez

Pirâmide Normativa Energisa
DOCUMENTO APROVADO

IDENTIFICAÇÃO DO PROCESSO

NÍVEL	DETALHAMENTO
CATEGORIA	Negócio
MACROPROCESSO	Gerir manutenção
PROCESSO	Realizar Manutenção de Redes de MT_BT
SUBPROCESSO	Executar Manutenção Programada
ATIVIDADES	Instalar Estrutura Secundária SI-1

1- OBJETIVO

Este documento tem o objetivo de descrever o passo a passo para execução do procedimento de instalação de estrutura secundária SI-1.

2- APLICAÇÃO

Esta instrução aplica-se aos profissionais das equipes de manutenção e construção das empresas do Grupo Energisa e contratadas, que realizem intervenções nas Linhas de Distribuição de Média Tensão – LDMT, energizada ou desenergizada.

3- PREMISSAS

- Número Mínimo de Colaboradores Habilitados – 02 colaboradores
- Tempo Médio Previsto de Execução (da tarefa) – 25 minutos / unidade
- Treinamento e capacitação necessários:
  - NR 10 Módulo Básico e Complementar;
  - NR 35;
  - Colaboradores devem atender ao item Habilitação, Qualificação, Capacitação e Autorização dos Profissionais, conforme Norma Regulamentadora NR-10 e NR- 35 do Ministério do Trabalho e Emprego.
- Segurança: Atender as premissas da Instrução Técnica **ENERGISA/C-GTCD-IT/Nº061/2018 - Ações Preventivas de Segurança.** Ela é uma referência genérica das tarefas preliminares de segurança e tem por objetivo orientar a execução dos trabalhos nas práticas de segurança.
- Meio Ambiente: Atender as premissas do **POP 069 – Administrar Riscos Ambientais**. Ele é uma referência genérica das tarefas referentes aos cuidados com o meio ambiente e tem por objetivo orientar as práticas da prevenção de danos ao meio ambiente.

4- DOCUMENTAÇÃO NORMATIVA DE REFERÊNCIA

- NR 10;
- NR 35.
- Normas Internas.

5- SEQUÊNCIA DE TAREFAS – RESULTADO ESPERADO

INSTALAR ESTRUTURA SECUNDÁRIA SI-1

1- De posse da planta (ipad, mapa, croqui, etc) identificar local a ser instalada a estrutura

2- Executartarefaspreliminares:

- ⇨ ENERGISA/C-GTCD-IT/Nº006/2018 - Preencher APR (Avaliação Preliminar de Risco);
- ⇨ ENERGISA/C-GTCD-IT/Nº007/2018 - Emissão e encerramento de autorização de execução de serviços ao COI;
- ⇨ ENERGISA/C-GTCD-IT/Nº008/2018 - Posicionar e retirar veículo;
- ⇨ ENERGISA/C-GTCD-IT/Nº009/2018 - Sinalizar área de trabalho;
- ⇨ ENERGISA/C-GTCD-IT/Nº010/2018 - Instalar de linha da vida;
- ⇨ ENERGISA/C-GTCD-IT/Nº011/2018 - Instalar, escalar e retirar escada;
- ⇨ ENERGISA/C-GTCD-IT/Nº012/2018 - Verificar ausência de tensão;
- ⇨ ENERGISA/C-GTCD-IT/Nº013/2018 - Instalação Aterramento Primário;
- ⇨ ENERGISA/C-GTCD-IT/Nº016/2018 - Recolher e armazenar ferramentas e equipamentos;
- ⇨ ENERGISA/C-GTCD-IT/Nº017/2018 - Regularizar e limpeza da área de trabalho;
- ⇨ ENERGISA/C-GTCD-IT/Nº018/2018 - Instalar de conjunto de içamento.

3- Identificar tamanho e altura do poste a ser instalada a estrutura (NDU0004-desenho 101)

3.1- Verificar altura do poste para determinar a instalação observando casos de cruzamento secundário, cabos de telefonia, cabos de serviço de internet ou TV;

3.2- Verificar diâmetro do poste para determinar tamanho das cintas em poste circular ou parafusos de fixação para postes de Madeira e ou DT;

3.3- Em postes de Madeira pode ocorrer necessidade de fazer furação nova.

NOTA:

O secundário isolado deve ser instalado a 7,20 metros do ponto de afloramento do poste.

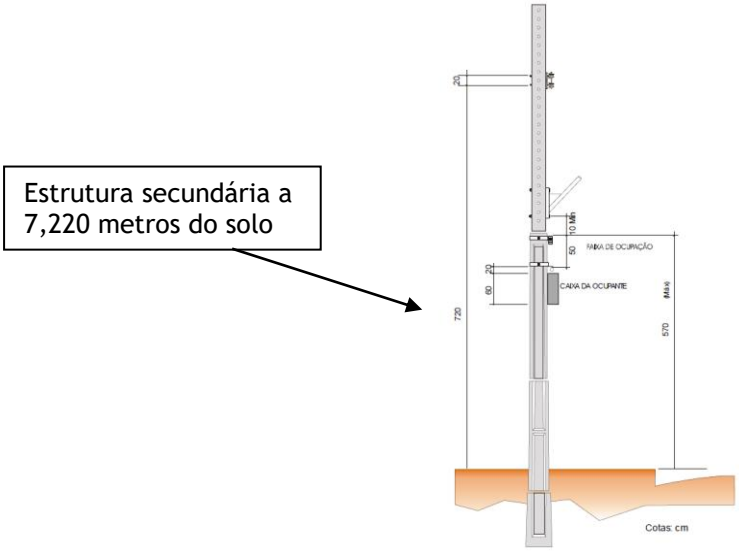

4- Identificar tipo de estrutura a ser instalada.

Estrutura tipo S1

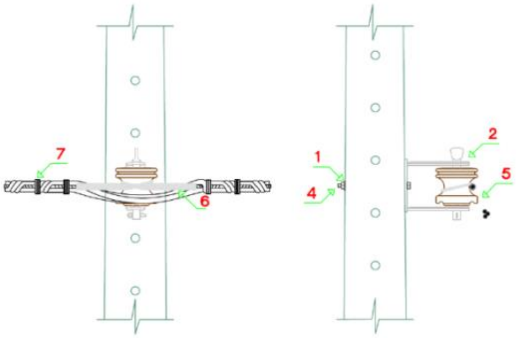

5- Içar balde de lona com ferramental.

6- Içar balde de lona com materiais (ferragem).

7- Instalar parafuso de fixação ou cinta na armação secundário um estribo.

8- Fixar parafuso de fixação ou cinta ao poste.

9- Içar isolador roldana e fixa-la à armação secundária.

Estrutura tipo S3

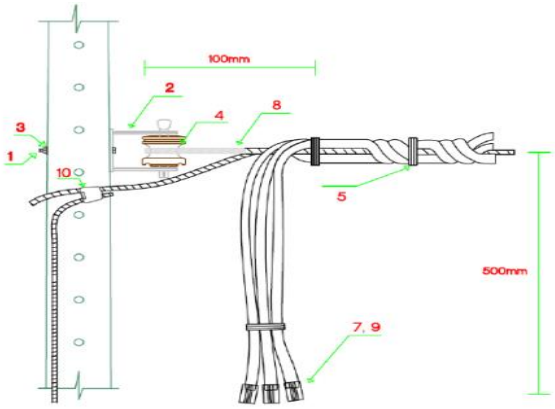

10- Repetir operação do item 5 ao 9

Estrutura tipo S4

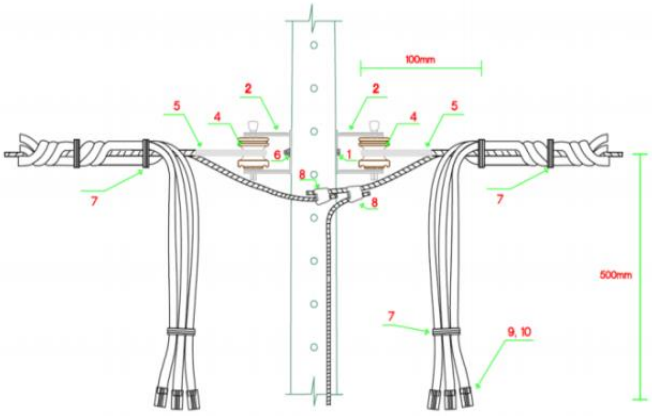

11- Repetir operação do item 5 ao 9.

12- Descer ferramental pelo balde de lona.

13- Desfazer tarefas preliminaries.

5.1- Identificar os Ícones de Risco: 1, 2, 3, 4, 5, 6, 9, 10 e 11

1		- Lesão muscular;		- Abalroamento; Colisão;	12
2		- Queda de ferramenta e materiais;		- Movimentação indesejada do veículo;	13
3		- Choque elétrico;		- Localização incorreta; - Informação incorreta (Preenchimento incorreto (informações)); - Deixar de considerar pontos importantes da tarefa; - Falha na programação; - Avaliação errônea;	14
4		- Arco voltaico;		- Comunicação deficiente das atribuições adicionais individuais aos elétricistas sobre a execução da tarefa;	15
5		- Presença de tensão na rede de distribuição;		- Pessoal insuficiente;	16
6		- Material incompleto ou inadequado;		- Passar desapercebida as condições físicas e emocionais dos eletricistas;	17
7		- Queda de escada;		- Rompimento de condutores;	18
8		- Queda do eletricista;		- Curto-circuito;	19
9		- Atropelamento;		- Ataque de insetos animais.	20
10		- Deslocamento de ferramentas e materiais;		- Equipamento com defeito (Cesto aéreo isolado ou escada basculante)	21
11		- Queda do eletricista do veículo;			

6- SISTEMAS E EQUIPAMENTOS

Equipamentos de Proteção Individual – EPI e Coletivo – EPC.

Descrição EPI's e EPC's Linha Morta	Quantidade
Chave de boca ajustável 12"	01
Chave de boca ajustável de 10"	01
Trado ou furadeira com broca adequada	01
Marreta	01
Metro	01
Balde de lona	01
Cone	06
Fita ou corrente de sinalização	02
Talha	02
Esticador	02
Alicate universal	01

Encerado de lona 2x2	01
EPIs e EPC's adequados	Adequada

7- INDICADORES

DESCRIÇÃO	META	FÓRMULA	RESPONSÁVEL
NA	NA	NA	NA

8- SISTEMA DE GESTÃO DA QUALIDADE

SGQ	VERSÃO DA NORMA	VALOR	PRAZO	RESPONSÁVEL
NA	NA	NA	NA	NA

9- VIGÊNCIA

DATA IMPLANTAÇÃO	STATUS	DATA DA ÚLTIMA REVISÃO	DATA DA PRÓXIMA REVISÃO	DESCRIÇÃO DO MOTIVO DA ALTERAÇÃO
01/08/2018	Obsoleto	-	01/08/2021	-
01/08/2018	Vigente	21/07/2021	18/06/2027	Alteração nos itens 3, 5 e 6

10- APROVAÇÃO

NOME DO VALIDADOR	CARGO DO VALIDADOR	ASSINATURA DO VALIDADOR	DATA
Nilton Salgado de Aquino Neto	Gerente DCMD-EAC	PDF	13/08/2021
Victor Barros Rispoli	Gerente DCMD-EMG/ENF		
Rodolfo Acialdi	Gerente DCMD-EMS		
Roger Toledo Gissoni	Gerente DCMD-EMT		
Danielly Formiga	Gerente DCMD-EPB/EBO		
Alfredo Brito	Gerente DCMD-ERO		
Wilton Chaves de Barros Leal	Gerente DCMD-ESE		
Luiz Moreto Vicentin Junior	Gerente DCMD-ESS		
Bruno Gonçalves de Queiroz	Gerente DCMD-ETO		